ROYAL 33
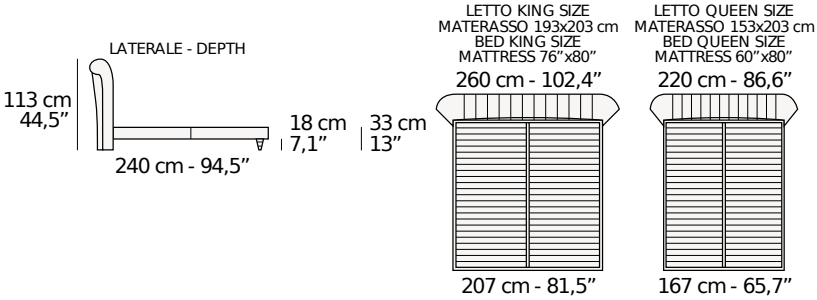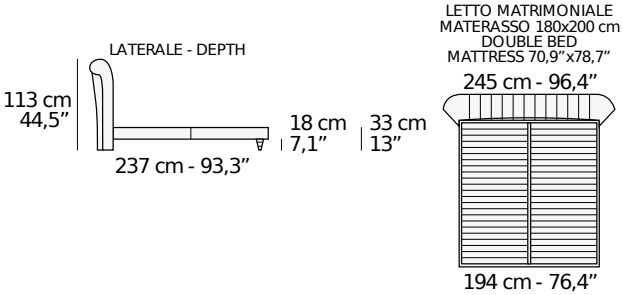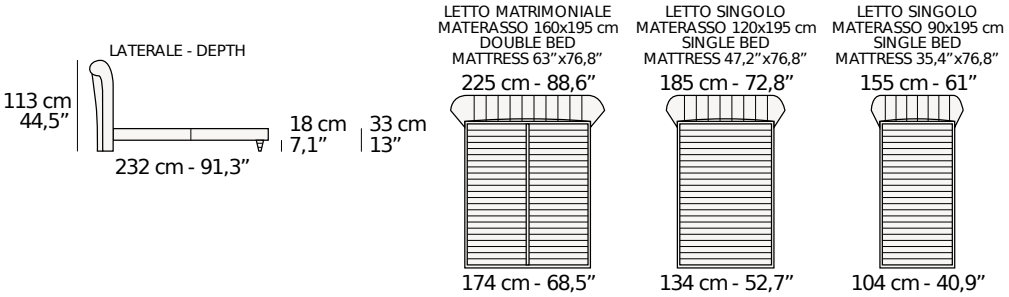
VERSIONE BASE APERTA - VERSION OPEN BASE