WINDSOR 37
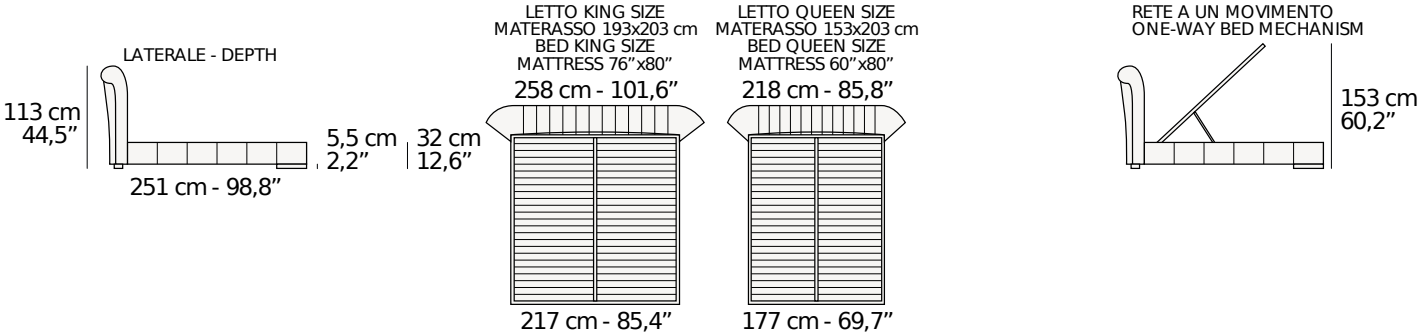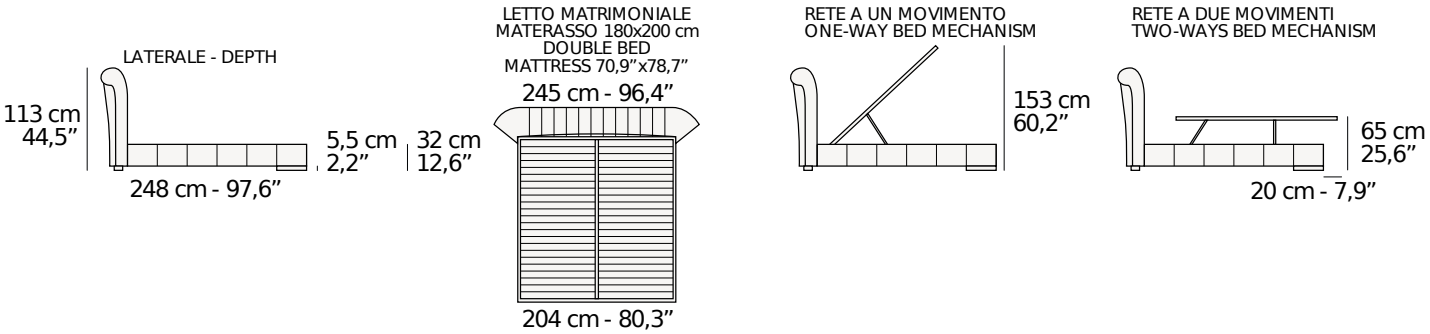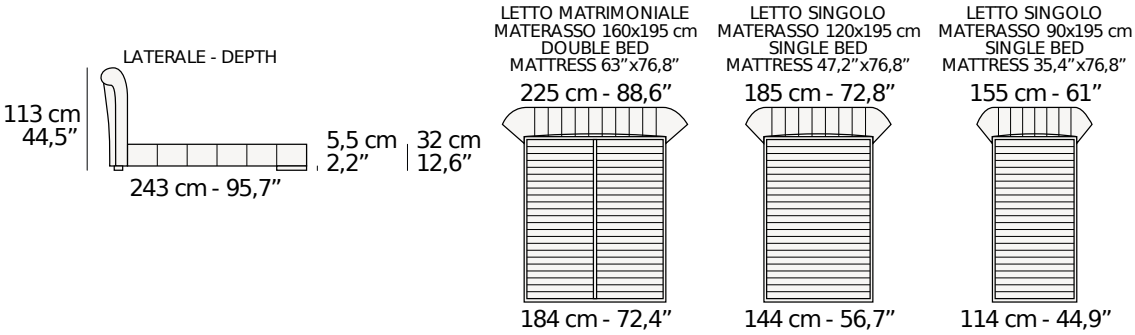
VERSIONE CONTENITORE - VERSION STORAGE UNIT